Запчасти и дробилки СМ-741 — ООО «СоюзГорМаш»: 8 (800) 550-29-74 · gormash@sgormash.ru · sgormash.ru/content/shhekovye

ДРОБИЛКА ЩЕКОВАЯ СО СЛОЖНЫМ ДВИЖЕНИЕМ ЩЕКИ

СМ-741

Каталог деталей и сборочных единиц

254 КД

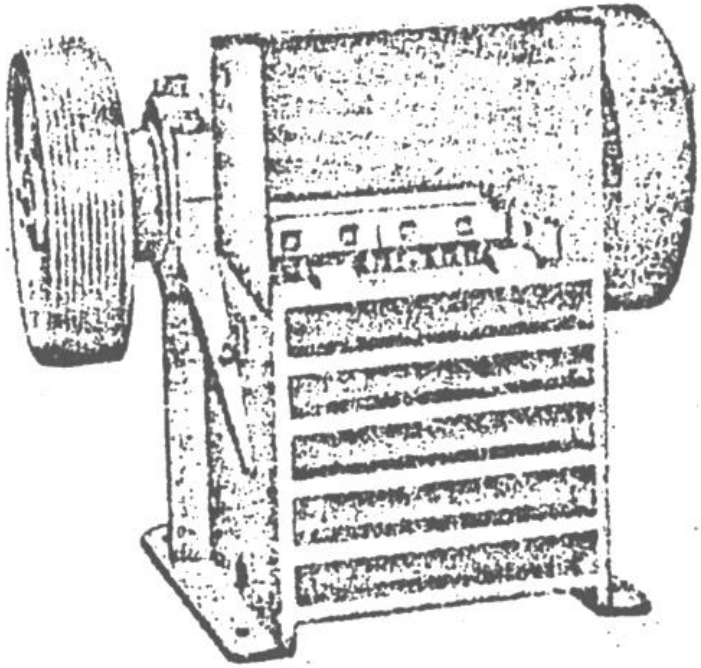

Запчасти и дробилки СМ-741 — ООО «СоюзГорМаш»: 8 (800) 550-29-74 · gormash@sgormash.ru · sgormash.ru/content/shhekovye

I. ВВЕДЕНИЕ

талог деталей и сборочных единиц предназ-
чен для составления заявок на запасные
сти, необходимые при техническом обслужи-
нии и ремонте дробилки щековой СМ-741.
талог содержит перечень сборочных единиц
деталей дробилки, их наименование, коли-
чество и иллюстраций сборочных единиц. Поря
расположения сборочных единиц и деталей в к
логе - по конструктивным признакам.

Позиции, отмеченные на рисунках знако
смотреть в разделе 4.

2. НАЗНАЧЕНИЕ ДРОБИЛКИ СМ-741

обилка щековая СМ-741 со сложным движением
ки предназначена для дробления материала с
еделом прочности при сжатии до 3000 кг/см²
к размером поступаемых кусков до 341 мм.
Дробилка предназначена для работы в интерва
температур окружающей среды от +40 до -40°С

Запчасти и дробилки СМ-741 — ООО «СоюзГорМаш»: 8 (800) 550-29-74 · gormash@sgormash.ru · sgormash.ru/content/shhekovye

3. СБОРОЧНЫЕ ЕДИНИЦЫ И ДЕТАЛИ ДРОБИЛКИ СМ-741

Обозначение	Наименование	№ рисунка	№ поз. на рис.	Куда входит: обозначение сборочной единицы	Куда входит: количество на 1 сборочную единицу	Куда входит: количество на машину	Сведения о взаимозаменяемости и конструктивных изменениях
1	2	3	4	5	6	7	8
254-0-0-0	Дробилка щековая СМ-741	1		-		-	
	Сборочные единицы и детали						
0-395-0	Салазки	1	20	254-0-0-0	1	1	
162-0-36	Козырек	1	3	254-0-0-0	1	1	
254-1-2-0	Тяга пружины	1	17	254-0-0-0	1	1	
254-0-3-0	Ползун	1	24	254-0-0-0	1	1	
254-0-4-0	Бункер	1	1	254-0-0-0	1	1	
254-0-5-0	Решетка	1	43	254-0-0-0	1	1	

Запчасти и дробилки СМ-741 — ООО «СоюзГорМаш»: 8 (800) 550-29-74 · gormash@sgormash.ru · sgormash.ru/content/shhekovye

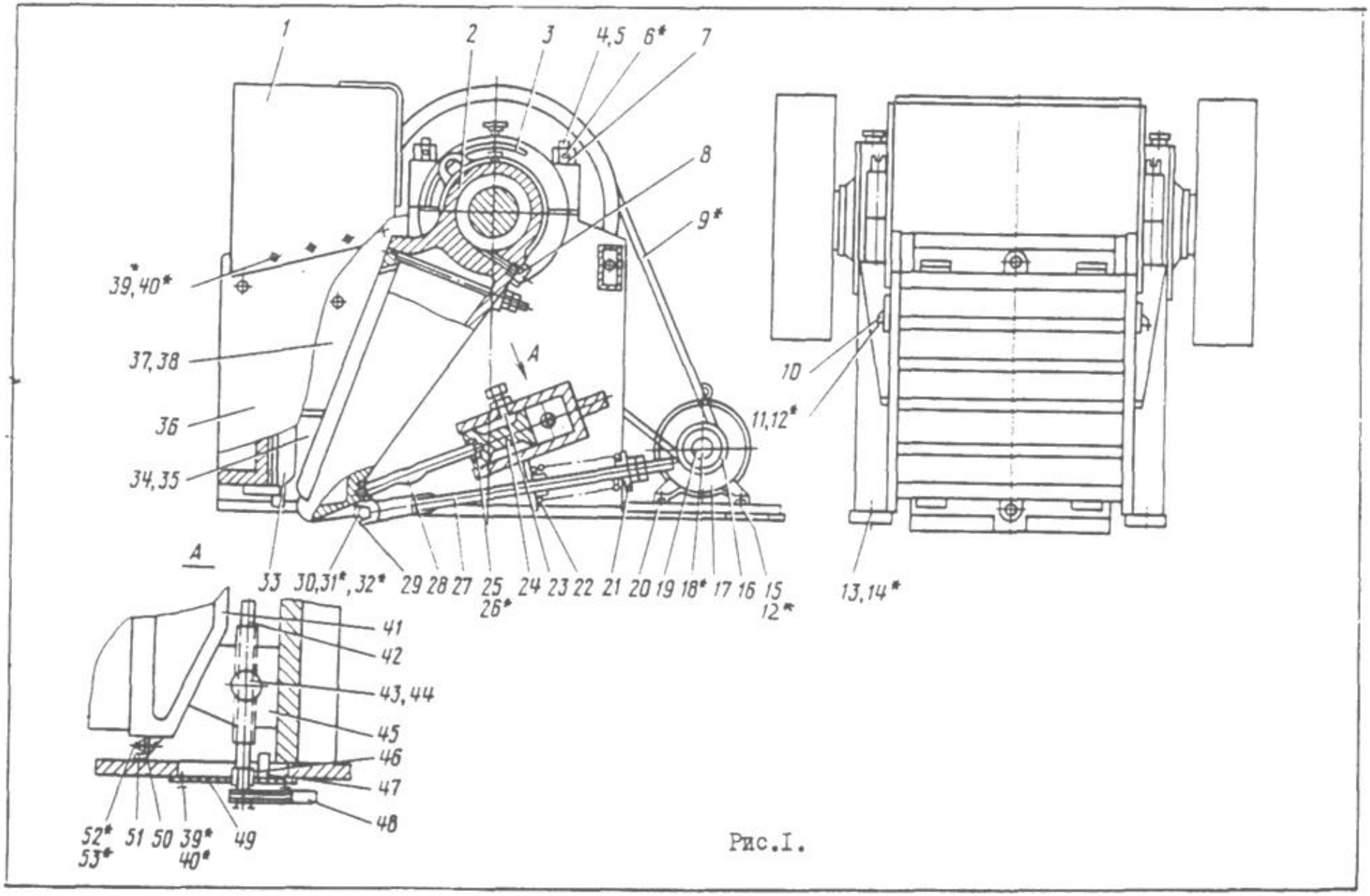

Рис.I.

Запчасти и дробилки СМ-741 — ООО «СоюзГорМаш»: 8 (800) 550-29-74 · gormash@sgormash.ru · sgormash.ru/content/shhekovye

I	2	3	4	5	6	7	8
254-I-0-0	Станина	I	36	254-0-0-0	I	I	
254-8-0-0	Щека в сборе	I	2	254-0-0-0	I	I	
I48-0-7	Болт	I	II	254-0-0-0	2	2	
I48-0-8	Шайба	I	I0	254-0-0-0	2	2	
I62-I-43	Шпилька	I	4	254-0-0-0	4	4	
I62-I-44	Гайка квадратная	I	5	254-0-0-0	4	4	
I68-0-2	Клин нижний правый	I	35	254-0-0-0	I	I	
I68-0-3	Клин нижний левый	I	34	254-0-0-0	I	I	
I68-0-9	Втулка	I	46	254-0-0-0	2	2	
I68-0-35	Гайка правая	I	43	254-0-0-0	I	I	
I68-0-36	Гайка левая	I	44	254-0-0-0	I	I	
I68-0-39	Пробка	I	8	254-0-0-0	I	I	
220-0-0-6	Сухарь к тяге	I	29	254-0-0-0	I	I	
244-0-0-6Б	Пружина	I	22	254-0-0-0	I	I	
254-0-0-I	Плита дробящая неподвижная	I	33	254-0-0-0	I	I	
СМД-109.00.00.006	Плита распорная	I	28	254-0-0-0	I	I	
254-0-0-3А	Сухарь	I	25	254-0-0-0	I	I	
254-0-0-4	Ползун	I	4I	254-0-0-0	I	I	
254-0-0-5	Винт	I	42	254-0-0-0	I	I	
254-0-0-6	Клин регулировочный	I	45	254-0-0-0	2	2	
254-0-0-7	Планка	I	50	254-0-0-0	I	I	
254-0-0-8	Фартук	I	5I	254-0-0-0	2	2	
254-0-0-9	Крышка	I	49	254-0-0-0	2	2	
254-0-0-II	Болт специальный	I	23	254-0-0-0	I	I	

Запчасти и дробилки СМ-741 — ООО «СоюзГорМаш»: 8 (800) 550-29-74 · gormash@sgormash.ru · sgormash.ru/content/shhekovye

I	2	3	4	5	6	7	8
254-0-0-I3	Футеровка правая	I	38	254-0-0-0	I	I	
254-0-0-I4	Футеровка левая	I	37	254-0-0-0	I	I	
254-0-0-I5	Шкив двигателя	I	I6	254-0-0-0	I	I	
254-0-0-I6	Упор 65х30х40	I	47	254-0-0-0	I	I	
254-0-0-2I	Тарелка пружины	I	2I	254-0-0-0	I	I	
364-8-6-4	Гайка	I	7	254-0-0-0	4	4	
НК-4	Болт фундаментный М24х400	I	I5	254-0-0-0	8	8	
НК-4	Болт фундаментный М36хI400	I	I3	254-0-0-0	4	4	
КМВ-2	Кнопка управления	-	-	254-0-0-0	I	I	
НК-I04	Палец $30C_5$хI00/9	I	30	254-0-0-0	I	I	
ПА-532	Пускатель магнитный	-	-	254-0-0-0	I	I	
НК-I03	Шайба концевая ∅ 80-2	I	I9	254-0-0-0	I	I	
4АР250S6У3	Электродвигатель N = 45 кВт, n = 980 об/мин	I	I7	254-0-0-0	I	I	

Примечание. При поставке дробилки в страны с тропическим климатом электродвигатель 4АР250S6У3 заменяется на 4АР250S6Т2

Запчасти и дробилки СМ-741 — ООО «СоюзГорМаш»: 8 (800) 550-29-74 · gormash@sgormash.ru · sgormash.ru/content/shhekovye

3.I. Салазки

Обозначение	Наименование	№ рис.	№ поз. на рис.	Куда входит: обозначение сборочной единицы	Куда входит: количество на I сборочную единицу	Куда входит: количество на машину	Сведения о взаимозаменяемости и конструктивных изменениях
0-395-0	Салазки	2		254-0-0-С	-	I	
	Сборочные единицы и детали						
0-395-IС	Угольник упора	2	5	0-395-0	2	2	
0-374-2	Упор	2	3	0-395-С	2	2	
0-374-3	Ползушка	2	6	0-395-0	4	4	
0-374-4	Винт упора	2	I	0-395-С	2	2	
0-395-I	Полоз	2	4	0-395-С	2	2	

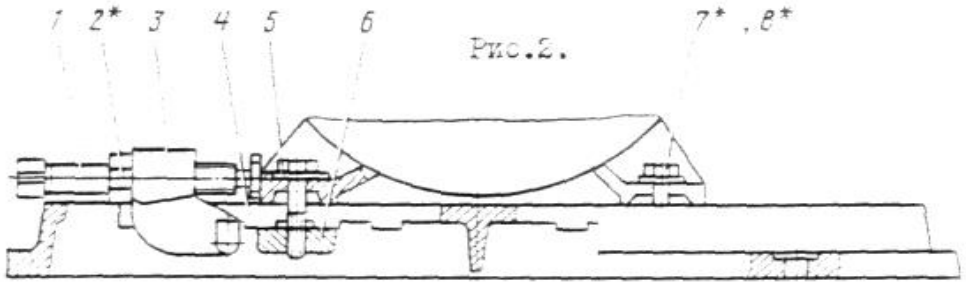

Рис.2.

Запчасти и дробилки СМ-741 — ООО «СоюзГорМаш»: 8 (800) 550-29-74 · gormash@sgormash.ru · sgormash.ru/content/shhekovye

3.2 Щека в сборе

Обозначение	Наименование	№ рисунка	№ позиции на рисунке	Куда входит: обозначение сборочной единицы	Куда входит: количество на I сборочную единицу	Куда входит: количество на машину	Сведения о взаимозаменяемости и конструктивных изменениях
I	2	3	4	5	6	7	8
254-3-0-0	Щека в сборе	3	-	254-0-0-0	-	I	
	Сборочные единицы и детали						
030521.001-79	Манжета 12-270×320-2 ГОСТ 8752-79	3	36	254-3-0-0	4	4	
254-2-0-10	Трубка контрольная	3	8	254-3-0-0	I	I	
254-2-0-40	Трубка контрольная	3	9	254-3-0-0	2	2	
254-2-I-0	Сухарь	3	56	254-3-0-0	I	I	
254-4-I-0-0I	Стакан правый	3	28	254-3-0-0	I	I	
254-4-2-0-0I	Стакан левый	3	39	254-3-0-0	I	I	
I62-2-I7	Фартук	3	55	254-3-0-0	I	I	
I62-4-II	Прокладка	3	52	254-3-0-0	4	4	
220-2-0-28	Клин правый	3	5I	254-3-0-0	I	I	
220-2-0-35	Клин левый	3	50	254-3-0-0	I	I	

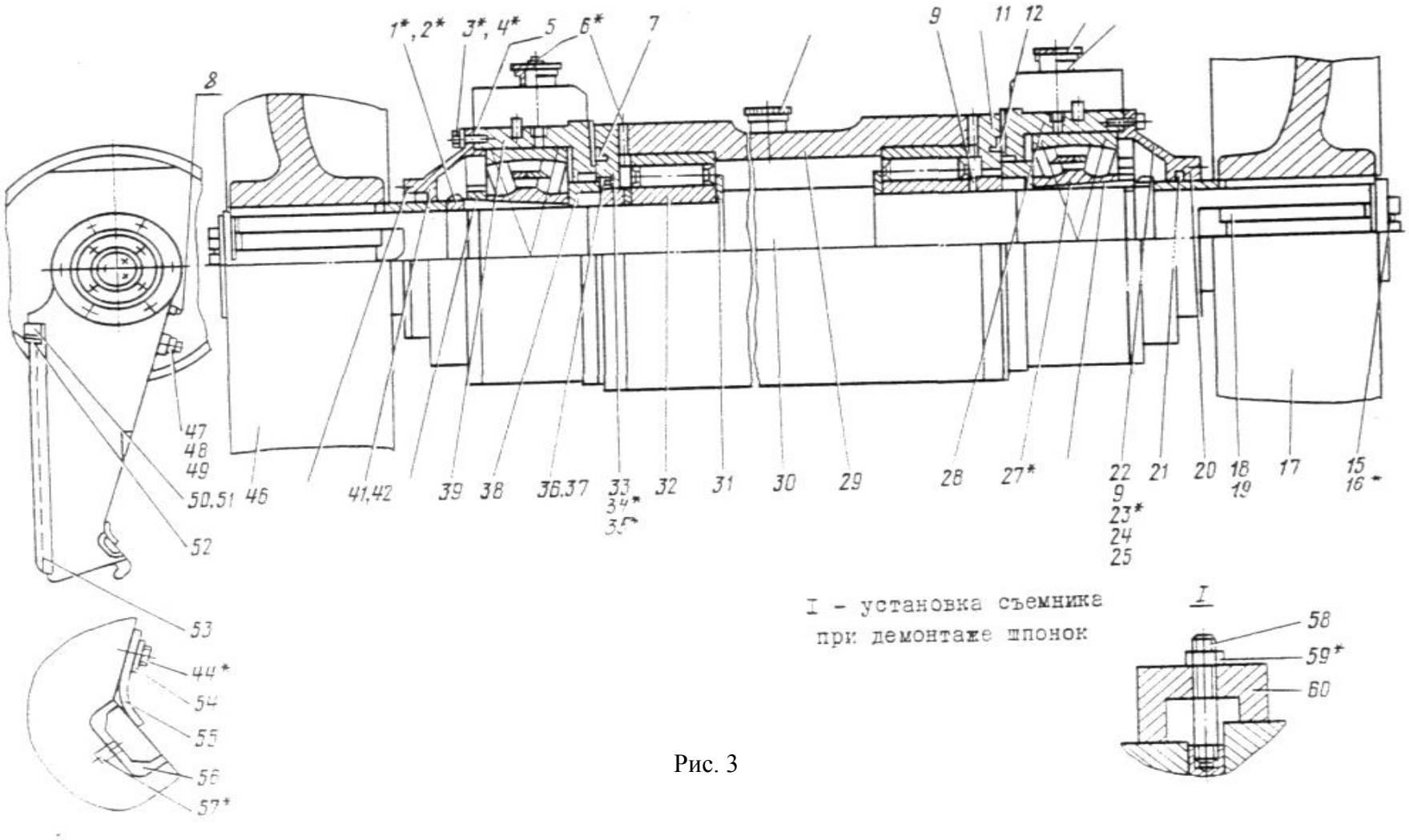
1*, 2*
3*, 4*
5
6*
7
8
9
11
12
47
48
49
50.51
52
53
46
41,42
39
38
36.37
33
34*
35*
32
31
30
29
28
27*
22
9
23*
24
25
21
20
18
19
17
15
16*
I - установка съемника при демонтаже шпонок
I
58
59*
60
44*
54
55
56
57*

Рис. 3

Запчасти и дробилки СМ-741 — ООО «СоюзГорМаш»: 8 (800) 550-29-74 · gormash@sgormash.ru · sgormash.ru/content/shhekovye

I	2	3	4	5	6	7	8
220-2-0-47	Планка	3	54	254-8-0-0	I	I	
244-3-0-24	Прокладка	3	42	254-8-0-0	2	2	
254-8-0-3	Втулка	3	20	254-8-0-0	2	2	
244-3-0-26	Шпонка	3	I8	254-8-0-0	4	4	
244-3-0-28	Шайба концевая	3	I5	254-8-0-0	2	2	
254-2-0-I3	Плита дробящая подвижная	3	53	254-8-0-0	I	I	
254-2-0-3	Болт специальный	3	47	254-8-0-0	4	4	
254-8-0-4	Маховик	3	I7	254-8-0-0	I	I	
254-2-0-9	Кольцо резиновое	3	I2	254-8-0-0	2	2	
254-2-0-I2	Щека	3	29	254-8-0-0	I	I	
254-8-0-I	Вал эксцентриковый	3	30	254-8-0-0	I	I	
254-2-0-I4	Кольцо	3	3I	254-8-0-0	2	2	
254-2-0-I5	Прокладка	3	5	254-8-0-0	2	2	
254-8-0-5	Шкив	3	46	254-8-0-0	I	I	
254-2-0-23	Кольцо	3	38	254-8-0-0	2	2	
254-4-0-I5	Крышка стакана	3	4I	254-8-0-0	2	2	
254-4-0-8	Кольцо	3	I2	254-8-0-0	2	2	

Запчасти и дробилки СМ-741 — ООО «СоюзГорМаш»: 8 (800) 550-29-74 · gormash@sgormash.ru · sgormash.ru/content/shhekovye

I	2	3	4	5	6	7	8
254-4-0-9	Кольцо	3	7	254-8-0-0	2	2	
254-4-0-5	Крышка щеки	3	33,II	254-8-0-0	2	2	
254-4-0-7	Шпонка тангенциальная	3	I9	254-8-0-0	4	4	
4825408007	Пробка						
364-4-0-I2	Шпилька монтажная	3	58	254-8-0-0	I	I	
364-4-0-I3	Съемник для шпонок	3	60	254-8-0-0	I	I	
НК-II7	Гайка М30	3	48	254-8-0-0	4	4	
НК-II8	Контргайка М30	3	49	254-8-0-0	4	4	
НК-58	Прокладка кож.ø 25/I5	3	24	254-8-0-0	3	3	
НК-58	Прокладка кож.ø 27/55	3	25	254-8-0-0	6	6	
ЦКБ-98I	Роликоподшипник 30[illegible]2[illegible]4	3	32	254-8-0-0	2	2	
030532I.00I-I7	Манжета 1.2-220×260-2 ГОСТ 8752-79	3	2I	254-8-0-0	4	4	

Запчасти и дробилки СМ-741 — ООО «СоюзГорМаш»: 8 (800) 550-29-74 · gormash@sgormash.ru · sgormash.ru/content/shhekovye

Обозначение	Наименование	№ рис.	№ поз. на рис.	Куда входит: обозначение сборочной единицы	Куда входит: количество на I сборочную единицу	Куда входит: количество на машину	Сведения о взаимозаменяемости и конструктивных изменениях
254-4-I-0-0I	Стакан правый	4		254-8-0-0		I	
			Детали				
254-2-0-22	Диск	4	3	254-4-I-0-0I	I	I	
254-4-I-I	Стакан правый	4	I	254-4-I-0-0I	I	I	

3.4. Стакан левый (рис.5)

Обозначение	Наименование	№ рис.	№ поз. на рис.	Куда входит: обозначение сборочной единицы	Куда входит: количество на I сборочную единицу	Куда входит: количество на машину	Сведения о взаимозаменяемости и конструктивных изменениях
254-4-2-0-0I	Стакан левый	5		254-8-0-0		I	
			Детали				
254-2-0-22	Диск	5	3	254-4-2-0-0I	I	I	
254-4-2-I	Стакан	5		254-4-2-0-0I	I	I	

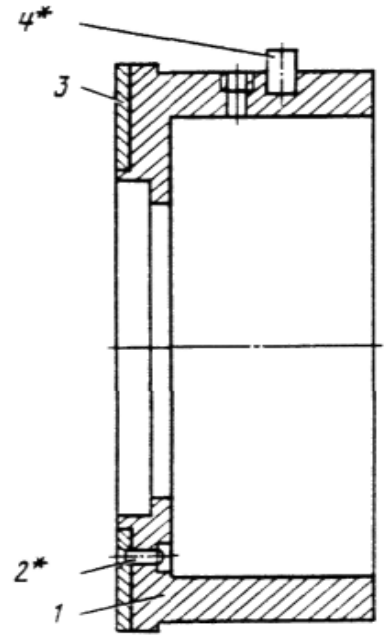

Рис.4

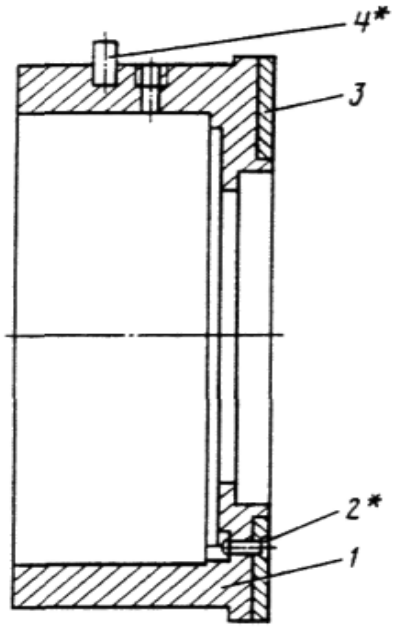

Рис.5

Запчасти и дробилки СМ-741 — ООО «СоюзГорМаш»: 8 (800) 550-29-74 · gormash@sgormash.ru · sgormash.ru/content/shhekovye

3.5. Трещотка

Обозначение	Наименование	№ рис.	№ поз. на рис.	Куда входит: обозначения сборочной единицы	Куда входит: количество на I сборочную единицу	Куда входит: количество на машину	Сведения о взаимозаменяемости и конструктивных изменениях
254-0-5-0	Трещотка	6		254-0-0-0			
	Сборочные единицы и детали						
254-0-5-I0	Рукоятка	6	6	254-0-5-0	I	I	
I27-II-0-5	Собачка	6	3	254-0-5-0	I	I	
I27-II-0-7	Пружина	6	5	254-0-5-0	I	I	
I68-0-I5	Звездочка	6	I	254-0-5-0	I	I	
254-0-5-3	Защелка	6	4	254-0-5-0	I	I	
НК-I04	Палец $I2C_5$x50/6	6	9	254-0-5-0	I	I	
НК-I03	Шайба концевая ø 46-2	6	8	254-0-5-0	I	I	

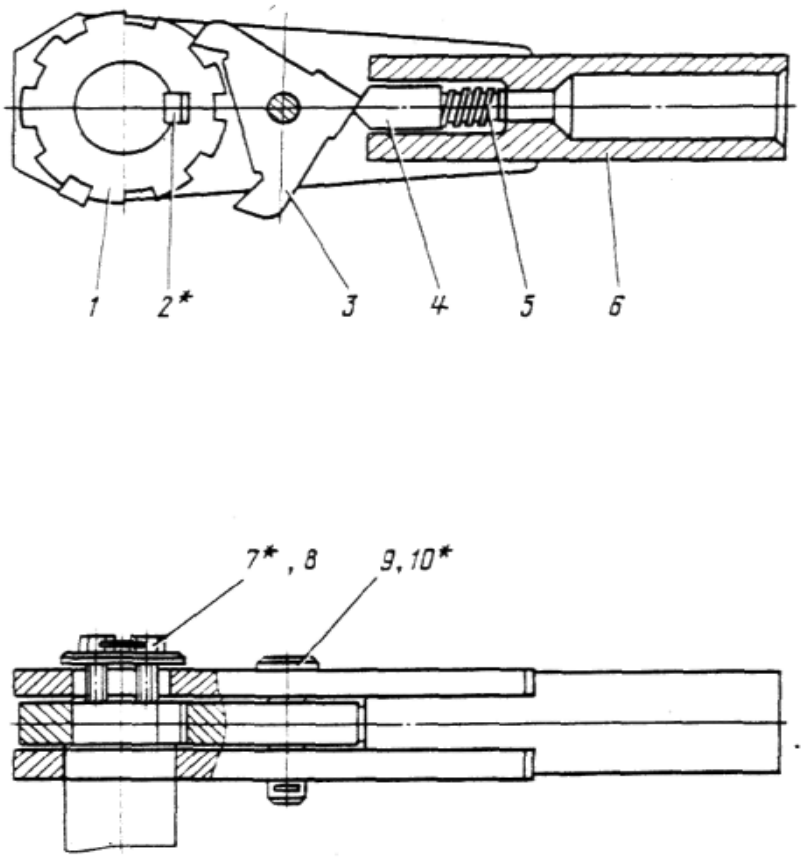

Рис.6

Запчасти и дробилки СМ-741 — ООО «СоюзГорМаш»: 8 (800) 550-29-74 · gormash@sgormash.ru · sgormash.ru/content/shhekovye

4. СТАНДАРТИЗИРОВАННЫЕ ИЗДЕЛИЯ

Обозначение	Наименование	№ рис.	№ поз. на рис.	Куда входит			Сведения о взаимозаменяемости и конструктивных изменениях
				обозначение сборочной единицы	количество на I сборочную единицу	количество на машину	
I	2	3	4	5	6	7	8
ГОСТ 7796-70	Болт М8хI6.4.6	6	7	254-0-5-0	2	2	
ГОСТ 7796-70	Болт МIOх30.4.6	I	53	254-0-0-0	4	4	
ГОСТ 7796-70	Болт М12х25.4.6	3	44	254-6-0-0	I3	I3	
ГОСТ 7796-70	Болт Ш М12х35.4.6	I	I8	254-0-0-0	2	2	
ГОСТ 7796-70	Болт М16х40.4.6	I	40	254-0-0-0	48	48	
ГОСТ 7796-70	Болт М16х50.4.6	3	3	254-6-0-0	I2	I2	
ГОСТ 7796-70	Болт М20х55.4.6	3	34	254-8-0-0	24	24	
ГОСТ 7796-70	Болт М20хI00.4.6	2	7	0-395-0	4	4	
ГОСТ 7796-70	Болт М30х65.4.6	3	I6	254-8-0-0	6	6	
ГОСТ 59I5-70	Гайка МIO.5	I	52	254-0-0-0	4	4	
ГОСТ 59I5-70	Гайка М12.5	3	59	254-8-0-0	4	4	
ГОСТ 59I5-70	Гайка М24.5	I	I2	254-0-0-0	20	20	
ГОСТ 59I5-70	Гайка М30.5	2	2	0-395-0	2	2	
ГОСТ 59I5-70	Гайка М36.5	I	I4	254-0-0-0	II	II	
ГОСТ II87I-66	Гайка установочная М80х3	3	I	254-8-0-0	2	2	

Запчасти и дробилки СМ-741 — ООО «СоюзГорМаш»: 8 (800) 550-29-74 · gormash@sgormash.ru · sgormash.ru/content/shhekovye

1	2	3	4	5	6	7	8
ГОСТ 10299-68	Заклепка 10х30	4	2	254-4-1-0-01	6	-	
		5	2	254-4-2-0-01	6	12	
ГОСТ 1303-56	Масленка 1-А1	3	6	254-8-0-0	6	6	
ГОСТ 1169-52	Пробка 3/8" труб	3	23	254-8-0-0	3	3	
ГОСТ 1284-68	Ремень клиновой						
	В-5000	1	9	254-0-0-0	9	9	
ГОСТ 8545-57	Роликоподшипник						
	13636	3	27	254-8-0-0	2	2	
ГОСТ 6402-70	Шайба 12.65Г	3	45	254-8-0-0	8	8	
ГОСТ 6402-70	Шайба 16.65Г	1	39	254-0-0-0	48	-	
ГОСТ 6402-70	Шайба 20.65Г	3	4	254-8-0-0	12	60	
ГОСТ 6402-70	Шайба 20.65Г	3	35	254-8-0-0	24	24	
ГОСТ 11371-68	Шайба 20.02	2	8	0-395-0	2	2	
ГОСТ 11371-68	Шайба 30.02	1	31	254-0-0-0	1	1	
ГОСТ 11872-66	Шайба 180.02	3	2	254-8-0-0	2	2	
ГОСТ 397-66	Шплинт 4х25	6	10	254-0-5-0	1	1	
ГОСТ 397-66	Шплинт 6,3х45	1	32	254-0-0-0	1	1	
ГОСТ 397-66	Шплинт 8х80	1	6	254-0-0-0	8	8	
ГОСТ 8789-68	Шпонка 10х8	6	2	254-0-5-0	1	1	
ГОСТ 3128-70	Штифт цилиндрический						
	20 $Пр2_{28}$х40	1	26	254-0-0-0	1	-	
ГОСТ 3128-70	Штифт цилиндрический						
	20 $Пр2_{28}$х40	3	57	254-8-0-0	1	-	
ГОСТ 3128-70	Штифт цилиндрический	4	4	254-4-1-0-01	1	-	
	20$Пр2_{28}$х40	5	4	254-4-2-0-01	1	4	

Внешторгиздат. Изд.№5864М
Типография ВТИ. Зак.№ 2635